ԿՏՐՎԱԾՔ 1 - 1

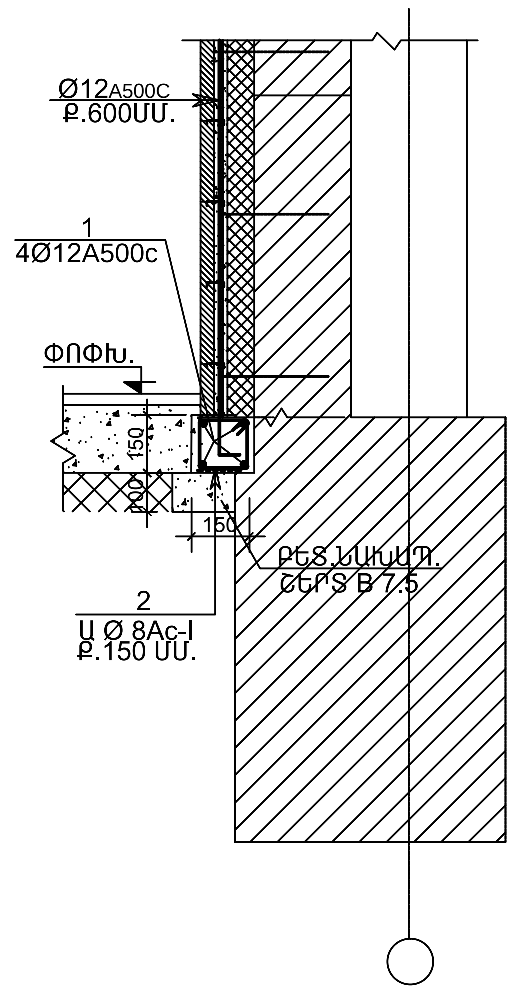

ՆՅՈՒԹԵՐԻ ԾԱԽՍԻ ՄԱՍՆԱԳԻՐ

ԴԻՐՔ	ՆՇԱՆԱԿՈՒՄ	ԱՆՎԱՆՈՒՄ	ՔԱՆԱԿ ՀԱՏ	ԷԼԵՄԵՆՏԻ ՔԱՇԸ	ԷԼԵՄ.ՔԱՇԸ ԿԳ	
		<u>ՀԻՄՆԱՅԻՆ ԳՈՏԻ</u>				A500c 1137.00 Ac-I 488.00
1		Ø12 A500c L =1280 ԳԾ.Մ.	-	-	1137	
2		Ø 8 Ac - I L = 600 ՄՄ.	1950	0.25ԿԳ.	488	
		ԲԵՏՈՆ B 25 V =6.5 Մ³				
		ԲԵՏՈՆԻ ՆԱԽԱՊԱՏՐԱՍՏԱԿԱՆ ՇԵՐՏ V = 4.5 Մ³				

ԲԱՑԱՏՐԱԳԻՐ

- ՊԱՏԵՐԻ ԵՐԵՍԱՊԱՏՄԱՆ ՀԱՄԱՐ ԻՐԱԿԱՆԱՑՎՈՒՄ Է ԵՐԿԱԹԲԵՏՈՆԵ ԳՈՏԻ ԱՐՏԱՔԻՆ ՊԱՏԵՐԻ ՊԱՐԱԳԾՈՎ ՀԻՄՆԱԽԱՐՍԽԻՑ ՆԵՐՔԵՎ:
- ՊԱՏԵՐԸ ԱՐՏԱՔԻՆԻՑ ՊԱՏՎՈՒՄ ԵՆ 100 ՄՄ ՀԱՍՏՈՒԹՅԱՄԲ ՓՐՓՐԱՊԼԱՍՏԵ ՋԵՐՄԱՄԵԿՈՒՍԻՉՈՎ և ԵՐԵՍԱՊԱՏՎՈՒՄ 30 ՄՄ ՀԱՍՏՈՒԹՅԱՄԲ ՏՈՒՖԵ ՍԱԼԻԿՆԵՐՈՎ , ՈՐՈՆՔ ԱՄՐԱԿԱՊՎՈՒՄ ԵՆ ԱՄՐԱՆԱՑԱՆՑԻ ՎՐԱ ԽԱՐՍԽԱՁՈՂԵՐՈՎ :
- ԱՄՐԱՆԱՑԱՆՑԸ, ԽԱՐՍԽԱՁՈՂԵՐԸ և ԵՐԵՍԱՊԱՏՄԱՆ ԿԵՌԵՐ ՊԵՏՔ Է ԼԻՆԵՆ ՉԺԱՆԳՈՏՎՈՂ ԱՄՐԱՁՈՂԵՐԻՑ:
- ԱՄՐԱՆԱՑԱՆՑԸ և ՋԵՐՄԱՄԵԿՈՒՍԻՉԸ ՊԱՏԵՐԻՆ ԱՄՐԱՑՆԵԼ ԻՆՔՆԱՊԱՐՈՒՐՎՈՂ ԱՓՍԵԱՁև ՀԵՂՅՈՒՍՆԵՐՈՎ 600ՄՄ ՔԱՅԼՈՎ :
- ՀԻՄՆԱԽԱՐԻՍԽԸ ԵՐԵՍԱՊԱՏՎՈՒՄ Է ԲԱԶԱԼՏԵ ՍԱԼԻԿՆԵՐՈՎ,ԻՍԿ ՊԱՏԵՐԸ ՏՈՒՖԵ և ՏՐԱՎԵՐՏԻՆԵ ՍԱԼԻԿՆԵՐՈՎ:

ԴԻՐՔ	ԷՍՔԻԶ
2	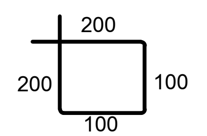

ՆԳԾ	Է.ՀԱՐՈՒԹՅՈՒՆՅԱՆ		ՀՀ ԳԵՂԱՐՔՈՒՆԻՔԻ ՄԱՐԶԻ ՋՈԼԱՔԱՐ ՀԱՄԱՅՆՔԻ ԹԻՎ 2 ԴՊՐՈՑԻ ՀԻՄՆԱՆՈՐՈԳՄԱՆ ՆԱԽԱԳԻԾ
ՃԱՐՏԱՐԱԳԵՏ	Հ.ԿԱՐԱՊԵՏՅԱՆ		
§î²ÎÕàê» ՍՊԸ			ԿՈՆՍՏՐՈՒԿՏՈՐԱԿԱՆ ՄԱՍ ԵՐԵՍԱՊԱՏՈՒՄ
ՊԱՏՎԻՐԱՏՈՒ «ՀՀ ՔԱՂԱՔԱՇԻՆՈՒԹՅԱՆ ՆԱԽԱՐԱՐՈՒԹՅԱՆ ԾԻԳ» ՊՀ			ՊԱՏԵՐԻ ԵՐԵՍԱՊԱՏՄԱՆ ԿՏՐՎԱԾՔ 1 - 1

Փուլ	Թերթ	Թերթեր
ԱՆ	Կ-86	87

ՊԱՏՎԵՐ ԲԼԱՇՁԲ-15/2 ԱՌ 06 ՄԱՅԻՍԻ 2015